Общество с ограниченной ответственностью
«ЕвроЛюкс Групп»

АГРЕГАТЫ ФИЛЬТРОВАЛЬНЫЕ НАКОПИТЕЛЬНОГО ТИПА

Серии Фильтр-Мастер

ФМ (У)-П(С)-1,1(1,5)/220(380)

ПАСПОРТ

ЕЛГ 02.7.00.00.000 ПС

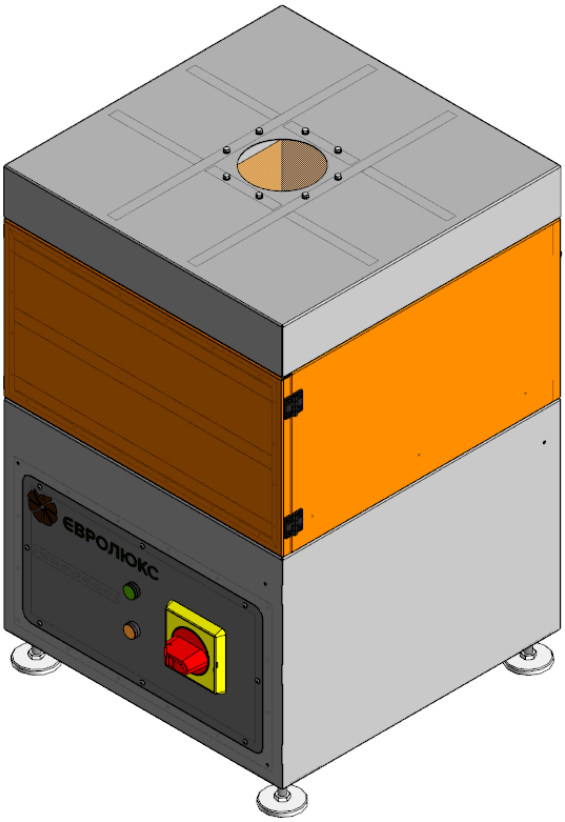

ЕВРОЛЮКС®
производство чистого воздуха

Санкт-Петербург

Подп. и дата	
Взам. инв. №	
Инв. № дубл.	
Подп. и дата	
Инв. № подл.	

Содержание

1. Основные сведения об изделии 3
2. Комплектность 5
3. Гарантийные обязательства, срок службы 5
4. Сведения о демонтаже и утилизации 6
5. Свидетельство о приемке 6

Приложение А - Габаритные размеры 7

Приложение Б – Схемы электрические принципиальные 11

1. Основные сведения об изделии

Фильтровентиляционные агрегаты серии «Фильтр-Мастер» ФМ (У)-П(С)-1,1(1,5)/220(380) (в дальнейшем - “ФВА”) предназначены для удаления и последующей очистки механическим фильтром воздуха от загрязнений, различных видов дыма и пыли, образующихся в процессе сварочных работ, в том числе при сварке высоколегированных металлов в процессах сухой металлообработки.

ФВА эксплуатируются в помещении как конечное устройство по рециркуляционной схеме с возвратом отфильтрованного и очищенного воздуха обратно в производственное помещение.

ФВА рассчитаны на работу в закрытых помещениях в условиях умеренного климата, категории размещения 3 по ГОСТ 15150-69 и температуре окружающей среды от плюс 5 до плюс 40°С при относительной влажности воздуха 80% при 25°С.

Температура перемещаемого воздушного потока не должна превышать плюс 70°С. Очищаемый воздушный поток не должен содержать агрессивных и взрывоопасных смесей. Улавливаемые аэрозоли и пыль должны быть сухими, не волокнистыми не слипающимися,не склонными к тлению и самовозгоранию.

ФВА серии «Фильтр-Мастер» ФМ (У)-П(С)-1,1(1,5)/220(380) соответствуют ТУ 28.25.14-003-67512471-17.

Производитель оставляет за собой право без предварительного уведомления вносить в изделие незначительные конструктивные изменения, которые не ухудшают его технические характеристики, а являются результатом работ по усовершенствованию конструкции изделия либо технологии его производства.

Изображения носят иллюстративный характер.

Литера «У» - обозначает наличие встроенного фильтроэлемента из активированного угля. Он предназначен для более эффективной и тщательной фильтрации воздуха от вредных примесей и запахов.

Литера «П» - означает передвижной вариант ФВА (колёса поворотные Ø125 мм – 4 шт., 2 колеса с тормозным механизмом).

Литера «С» - означает стационарный вариант ФВА (на опорах).

Технические характеристики

Таблица 1 Технические характеристики

Наименование параметра или характеристики	Значение параметра			
	ФМ (У)-П(С)-1,1/220	**ФМ (У)-П(С)-1,5/220**	**ФМ (У)-П(С)-1,1/380**	**ФМ (У)-П(С)-1,5/380**
Макс. производительность, $м^3$/час	1000	1200	1000	1200
Мощность двигателя, кВт	1,1	1,5	1,1	1,5
Напряжение/Частота сети, В/Гц	220/50		3фх380/50	
Активная фильтр. поверхность, $м^2$	25			
Радиус зоны охвата вытяжн. рукава, м*	2, 3, 4			
Количество фильтроэлементов	1			
Диаметр вытяжного рукава, Ø мм*	160			
Расположение фильтроэлемента	Горизонтальное			
Тип фильтрующего элемента	Накопительный			
Способ очистки фильтроэлемента	Механический накопительный			
Фильтровальный материал	Микростекловолокно			
Температура очищаемого воздуха, °С	Не более +70			
Степень защиты по ГОСТ 14254-80	IP 54			
Уровень шума, не более, дБ (А)	68			
Класс фильтрации по ГОСТ Р ЕН 1822-1-2010	E10			
Фильтр из активированного угля	По заказу (доп. опция)			
Габаритные размеры, мм	См. приложение А			
Масса (без вытяжного рукава), кг	См. приложение А			
Предфильтр (наличие)				
Тип	Фильтровальный вкладыш грубой очистки из нетканого материала (предфильтр)			
Класс очистки	G4			

* ВУ в комплект поставки ФВА не входит, заказывается отдельно.

2. Комплектность

Комплект поставки:
- ФВА ФМ;
- Руководство по эксплуатации.

Устройство поставляется в собранном виде включая шасси, ручку для его перемещения и электрический кабель (L=5м) с евровилкой 16А.

Фильтр комплектуется одним вытяжным устройством (ВУ) Ø 160 мм с радиусом рабочей зоны от 2 до 4 метров.

ВУ (отсасывающий вытяжной рукав) заказывается отдельно.

Комплектующие и запасные части (заказываются отдельно)

Для правильной обработки заказа на расходные материалы необходимо указать серийный номер машины. Его можно найти в пункте «Свидетельство о приемке» или на шильдике ФВА.

Таблица 2

Наименование	Артикул*
Фильтровальный вкладыш грубой очистки из нетканого материала (предфильтр). Комп. 10 шт. G4	202 22 01
Фильтроэлемент высокой эффективности H13 (накопительный)	109 04 57
Фильтр из активированного угля	109 00 05
Фильтр тонкой очистки F9 (накопительный)	203 22 03

* - Указан артикул по каталогу «ЕвроЛюкс Групп».

3. Гарантийные обязательства, срок службы

Гарантийный срок эксплуатации при соблюдении потребителем условий эксплуатации – 12 месяцев со дня продажи.

Срок службы – не менее 10 лет.

В течение гарантийного срока изготовитель обязуется безвозмездно устранять неисправности.

При нарушении потребителем правил транспортировки, хранения и условий категории размещения предприятие-изготовитель ответственности не несет.

Гарантийный срок эксплуатации не распространяется на фильтрующий элемент, поскольку срок его эксплуатации зависит от конкретных условий.

Гарантия не распространяется на быстроизнашивающиеся детали, т.е. выполненные из стекла, резины и других материалов, техническая живучесть которых короче гарантийного периода, в т.ч. уплотнения, эластичные соединения. В отношении фильтроэлементов гарантия распространяется на целостность фильтрующего материала на момент поставки фильтроэлементов. Поставщик не производит замену фильтроэлементов, выработавших свой ресурс, а также при наличии повреждений, возникших по вине покупателя.

4. Сведения о демонтаже и утилизации

Данное устройство не содержит потенциально опасные вещества и материалы. Утилизация его должна осуществляться в соответствии с действующим законодательством, предусматривающим сдачу пункт сбора для последующей переработки. Не утилизируйте данное изделие вместе с неотсортированными бытовыми отходами.

- Способ утилизации отходов, образующихся при эксплуатации данного устройства, определяет предприятие, использующее фильтр;
- Сбор, хранение, утилизация отходов, образующихся в процессе производства и эксплуатации фильтра, необходимо осуществлять в соответствии с СанПин 2.1.7.1322-03 «Гигиенические требования к размещению и обезвреживанию отходов производства и потребления».

Внимание! Работы с запыленным фильтрующим материалом необходимо производить в средствах индивидуальной защиты.

Фильтр, как и отфильтрованный материал, сдаётся на утилизацию в специализированный пункт приёма сбора отходов.
Предусмотрены следующие варианты утилизации ФВА:

- сдача в предписанный пункт сбора электронного оборудования, отслужившего свой срок;
- сдача в сертифицированный пункт сбора металлолома.

5. Свидетельство о приемке

Модель_____

Серийный № ЕЛГ_____

соответствует ТУ 28.25.14-003-67512471-2017 и признан годным для эксплуатации

Дата выпуска –_____

Начальник ОТК_____ _____
Подпись Инициалы, фамилия

196006, Россия, г. Санкт-Петербург, ул. Коли Томчака, д.28, Лит. А, Пом.206

тел.: +7(812) 493-45-00, факс: +7(812) 493-46-00

Двигатель поверен и опломбирован. № пломбы _____.

Приложение А - Габаритные размеры

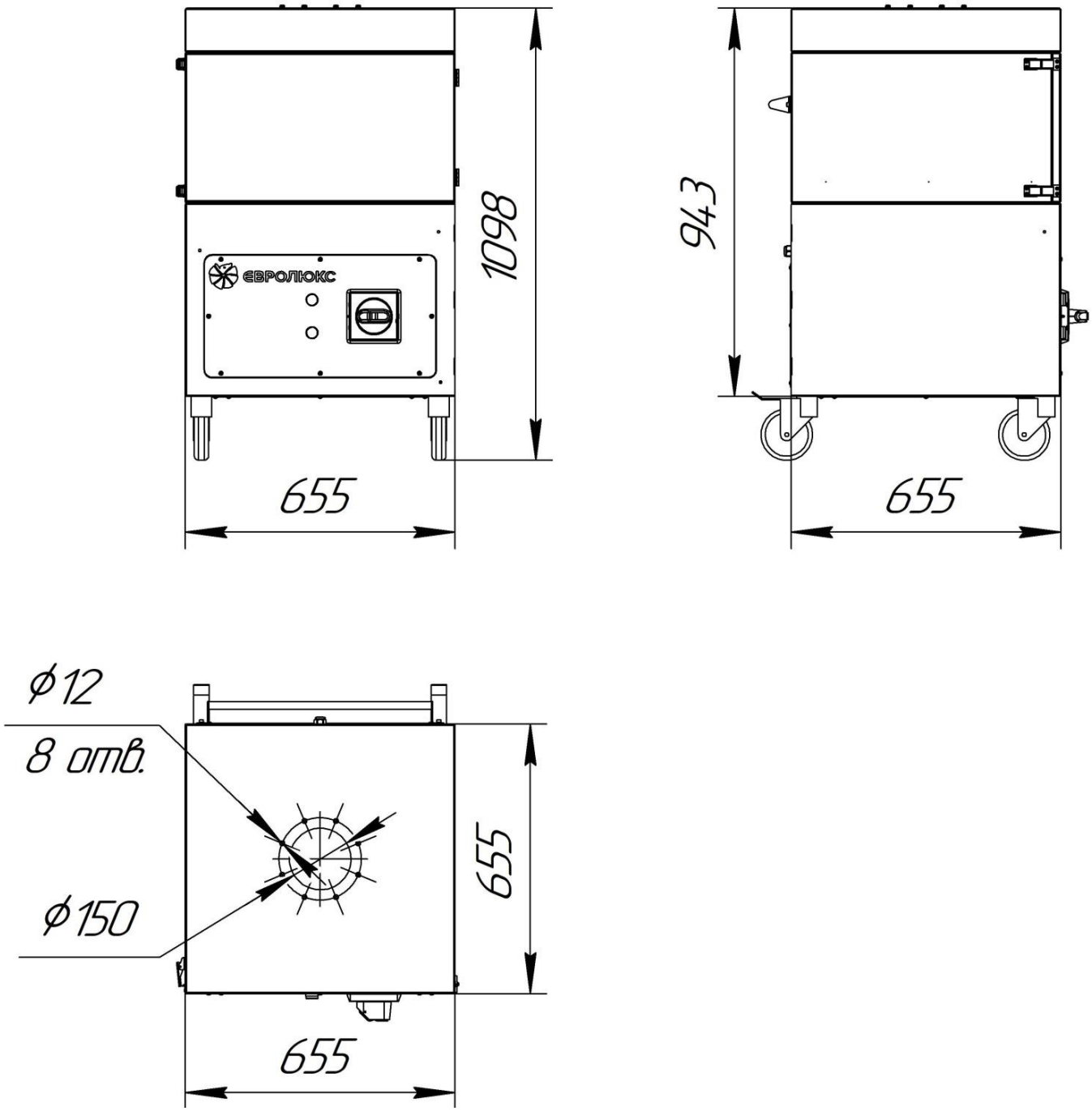

Рис. 1
ФМ П-1,1(1,5)/220(380

Таблица 3 Масса

Модель	ФМ П-1,1/220(380)	ФМ П-1,5/220(380)
Масса, кг	95	105

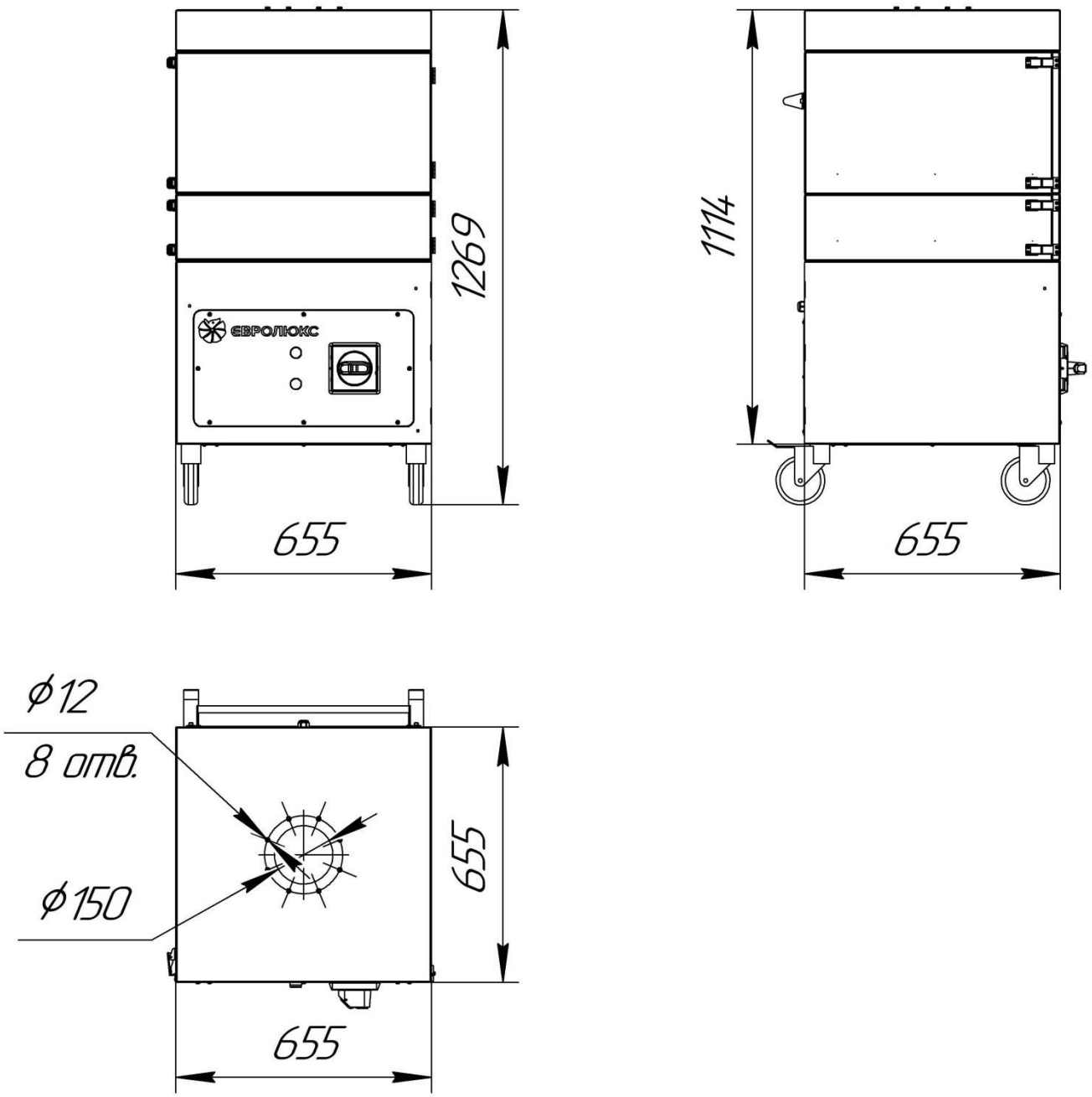

Рис. 2
ФМ У-П-1,1(1,5)/220(380)

Таблица 4 Масса

Модель	ФМ У-П-1,1/220(380)	ФМ У-П-1,5/220(380)
Масса, кг	130	135

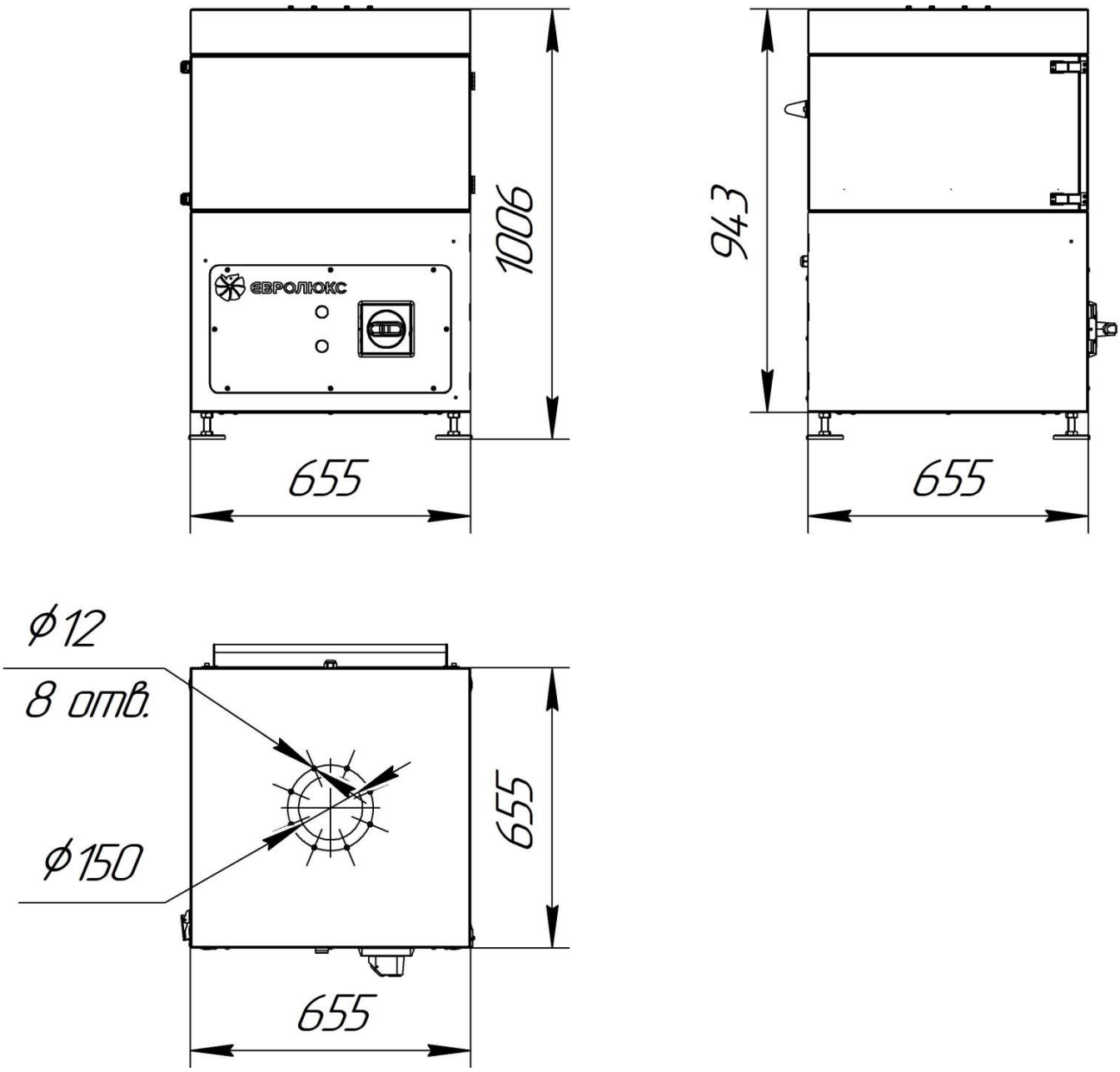

Рис. 3
ФМ С-1,1(1,5)/220(380)

Таблица 5 Масса

Модель	ФМ С-1,1/220(380)	ФМ С-1,5/220(380)
Масса, кг	93,5	103,5

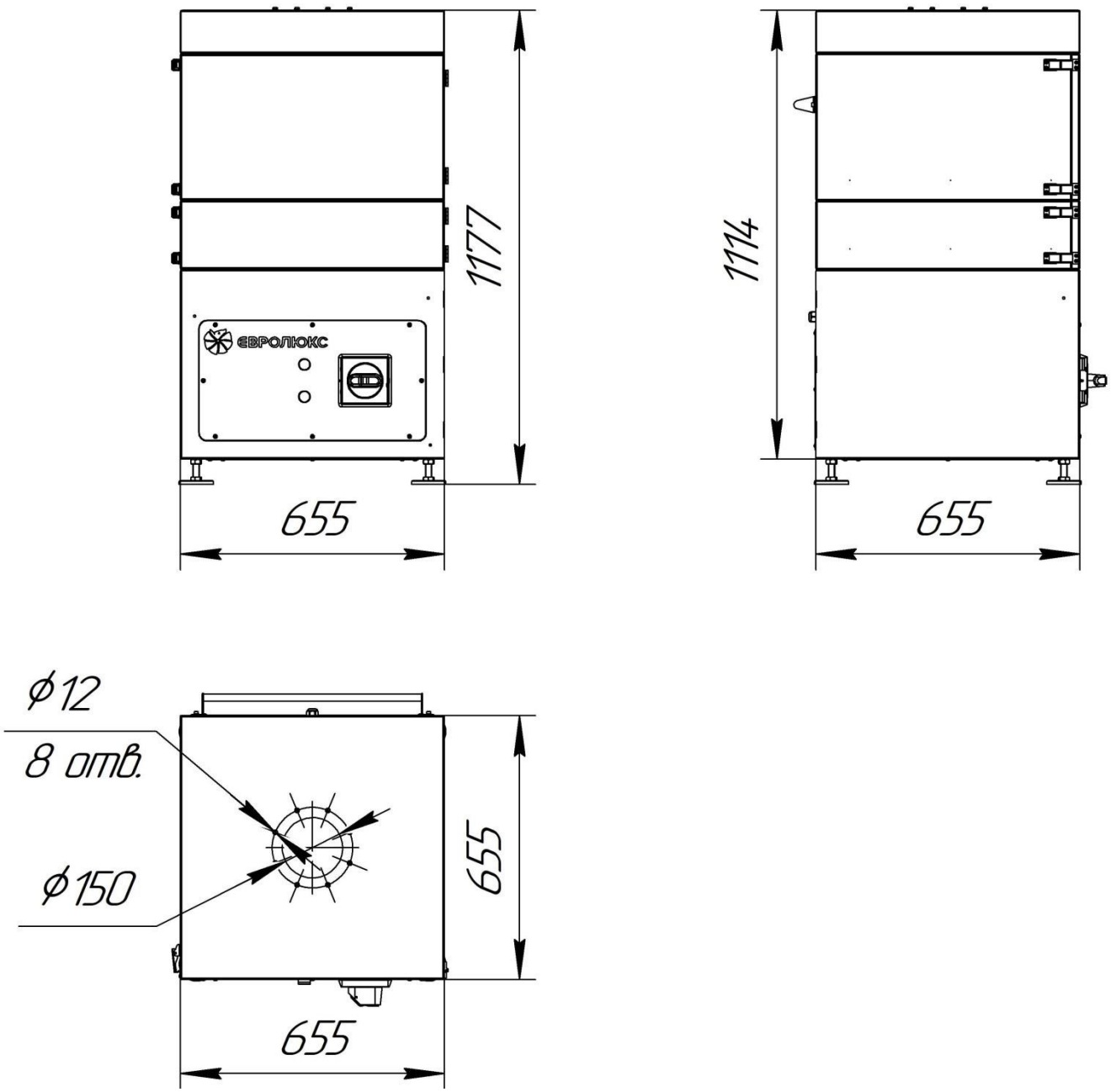

Рис. 4
ФМ У-С-1,1(1,5)/220(380)

Таблица 6 Масса

Модель	ФМ У-С-1,1/220(380)	ФМ У-С-1,5/220(380)
Масса, кг	128,5	133,5

Приложение Б - Схемы электрические принципиальные

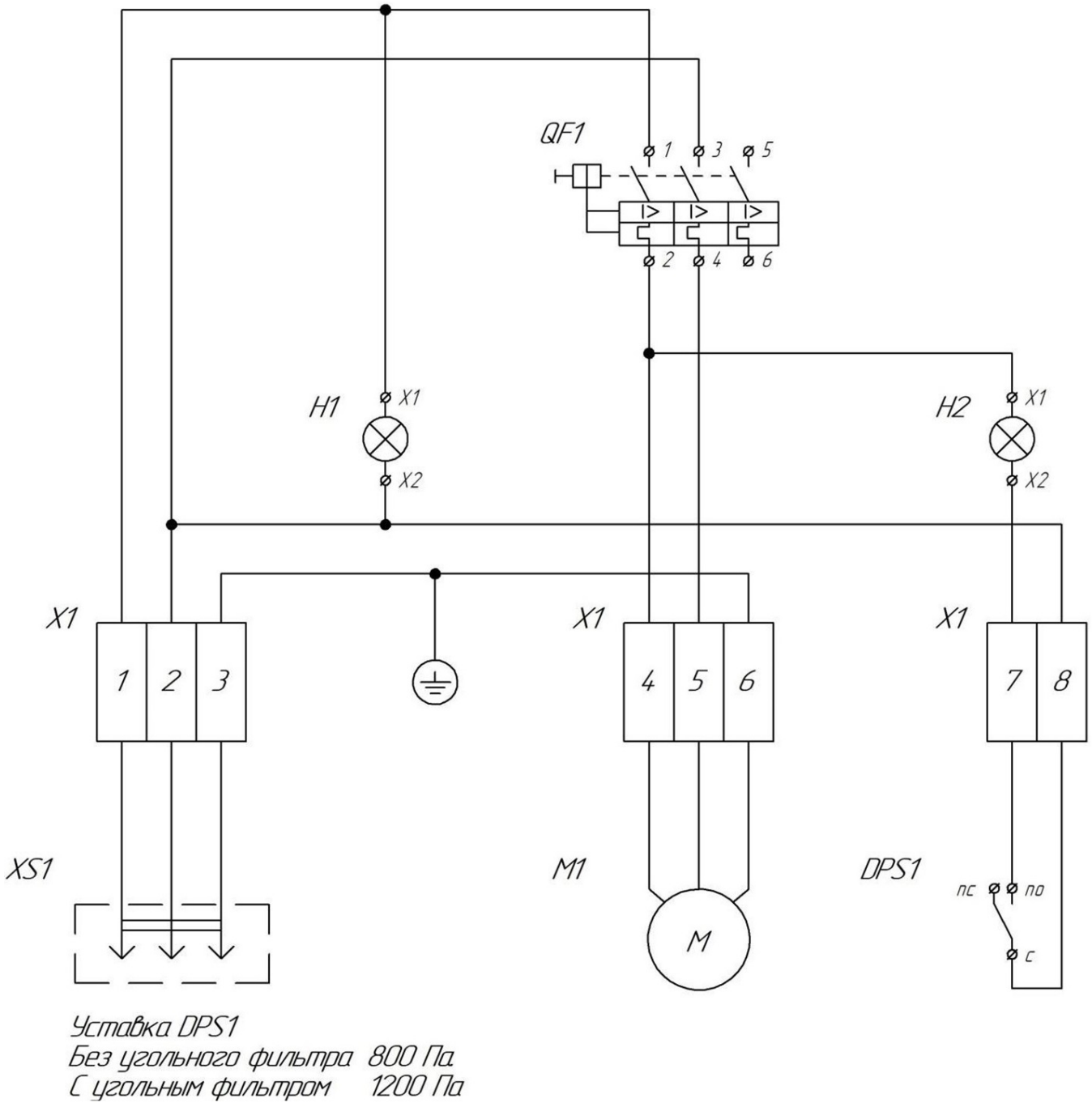

Рис. 5
ФМ (У)-П(С)-1,1(1,5)/ 220

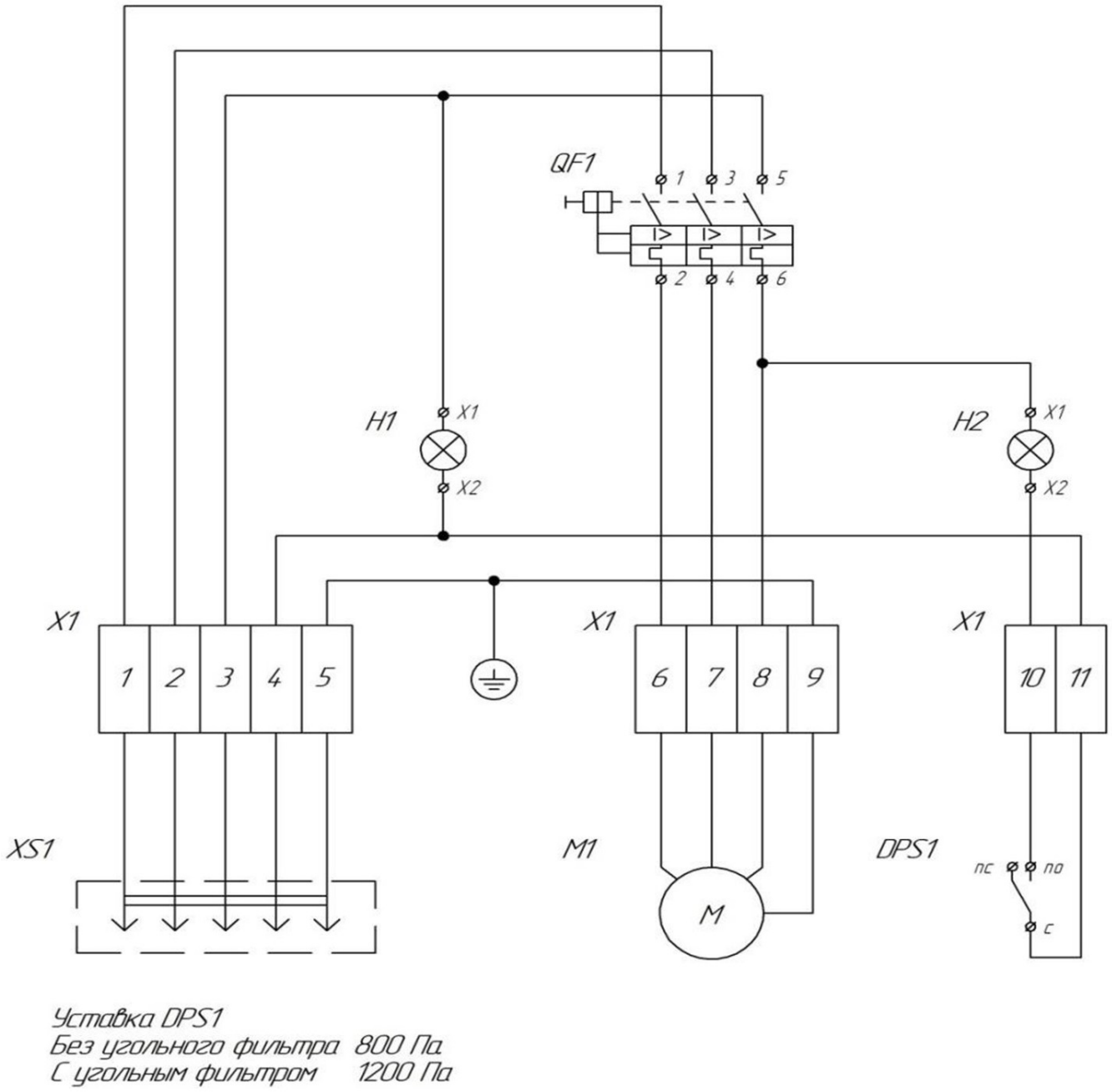

Рис. 6
ФМ (У)-П(С)-1,1(1,5)/380

Таблица 7 Перечень элементов

Обозначение	Наименование
DPS	Дифференциальное реле давления
H	Лампа сигнальная
M	Двигатель вентилятора
QF1	Мотор-автомат
X	Клемма винтовая
XS1	Разъем соединительный